iER4-550-SR-U

型号Model		iER4-550-SR-U
种类Type		水平多关节Articulated
轴数Axes		4
臂展Arm length		550mm(275mm+275mm)
动作范围 Motion range	J1	±200°
	J2	±200°
	J3	0-150mm
	J4	±360°
负载 Load	额定值Rated	1kg
	最大值Max.	4kg

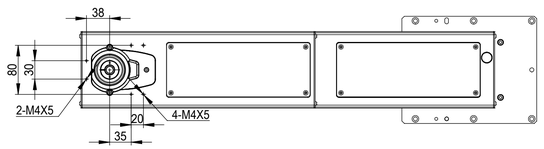

C

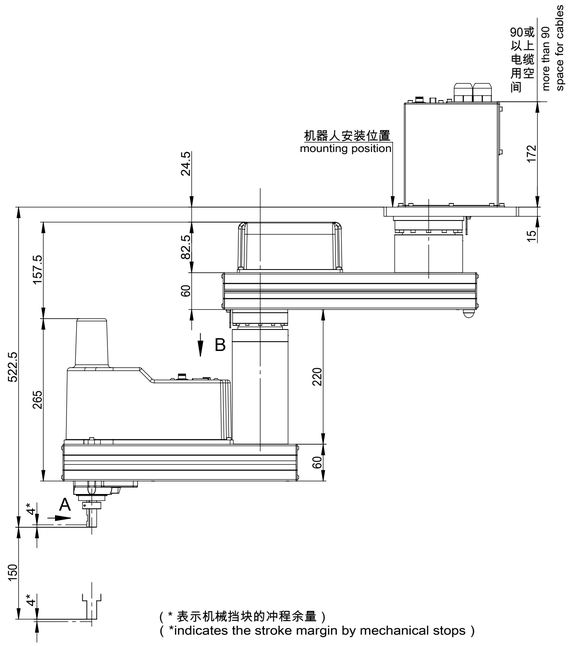

(* 表示机械挡块的冲程余量)
(*indicates the stroke margin by mechanical stops)

A部详细
details for part A

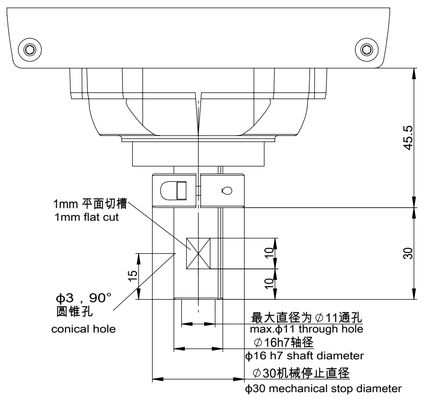

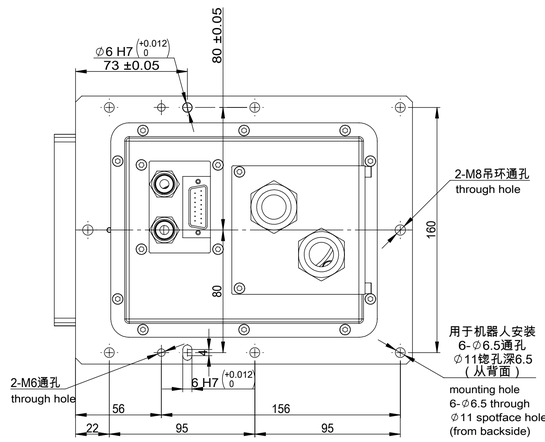

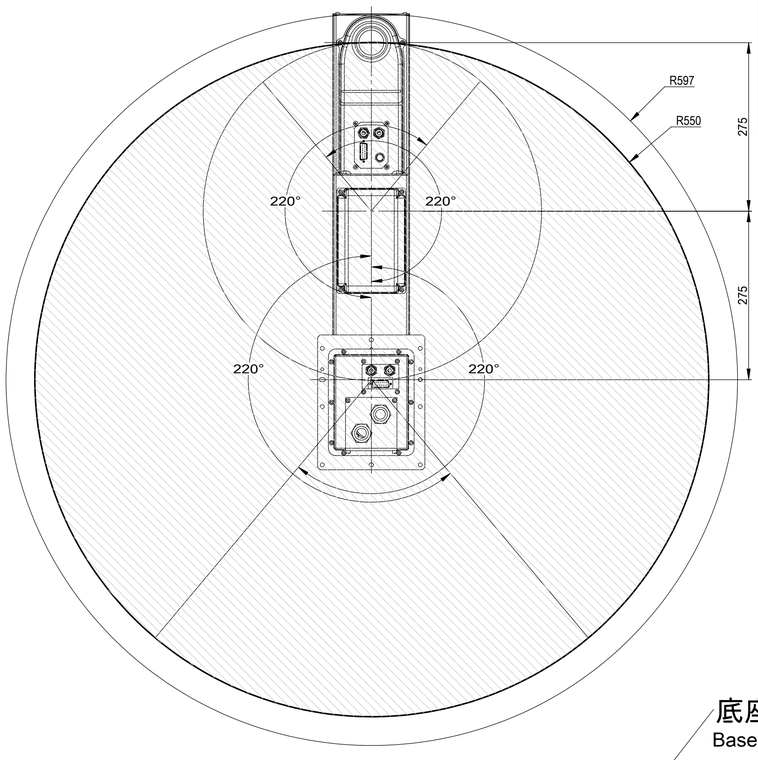

底座安装面
Base mounting face

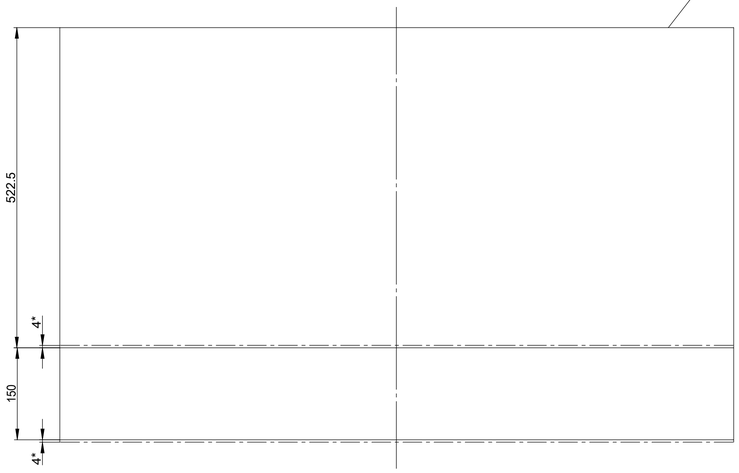

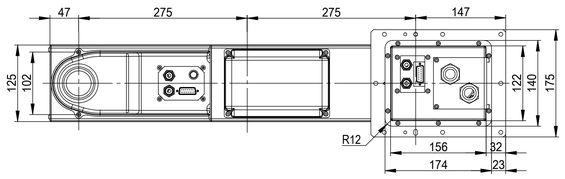

B部视图
details for part B

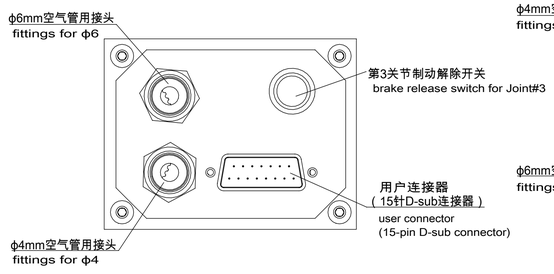

C部视图
details for part C

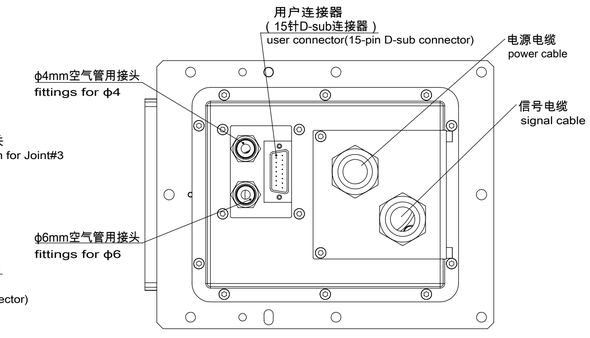

借用件登记
描图
校描
旧底图总号
签字
日期

图幅	比例	南京埃斯顿 机器人工程有限公司
A1	1：5	外形及运动空间包络图
共1页	第1页	iER4-550-SR-U